Tvättställ
Måttangivelser

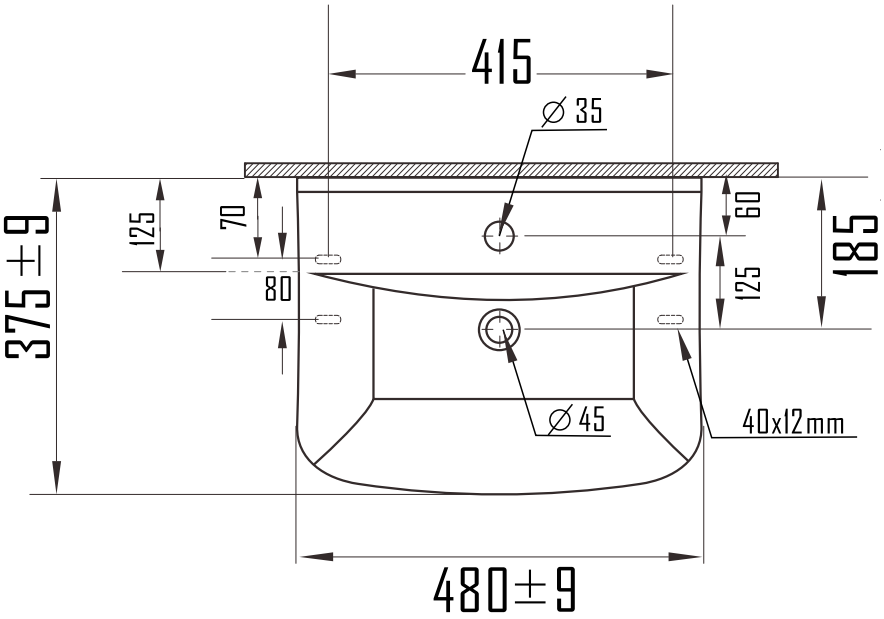

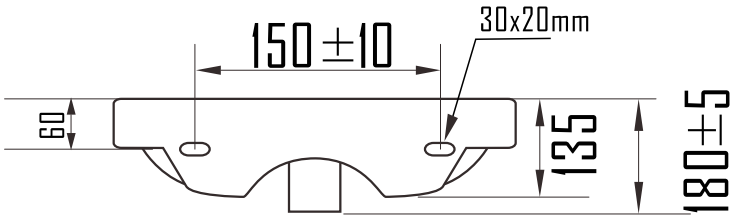

Picto Tvättställ 480 x 415 mm
Art nr 7550931

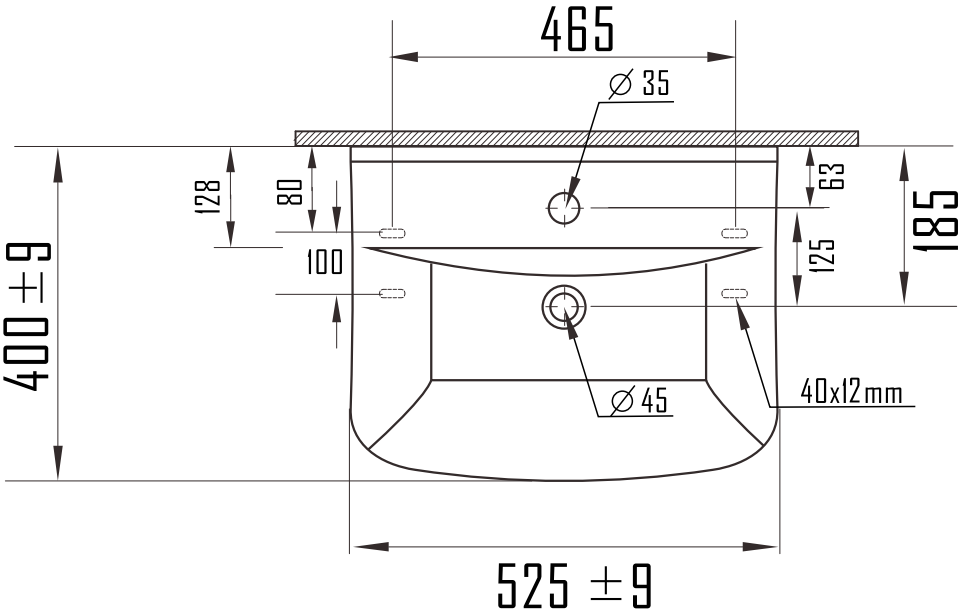

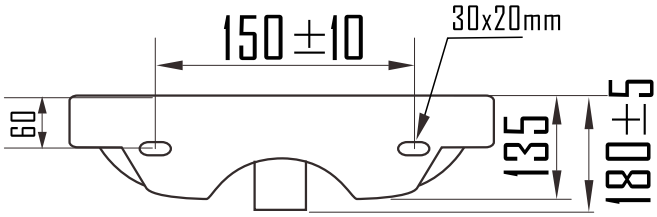

Picto Tvättställ 525 x 465 mm
Art nr 7550933

Tvättställ
Måttangivelser

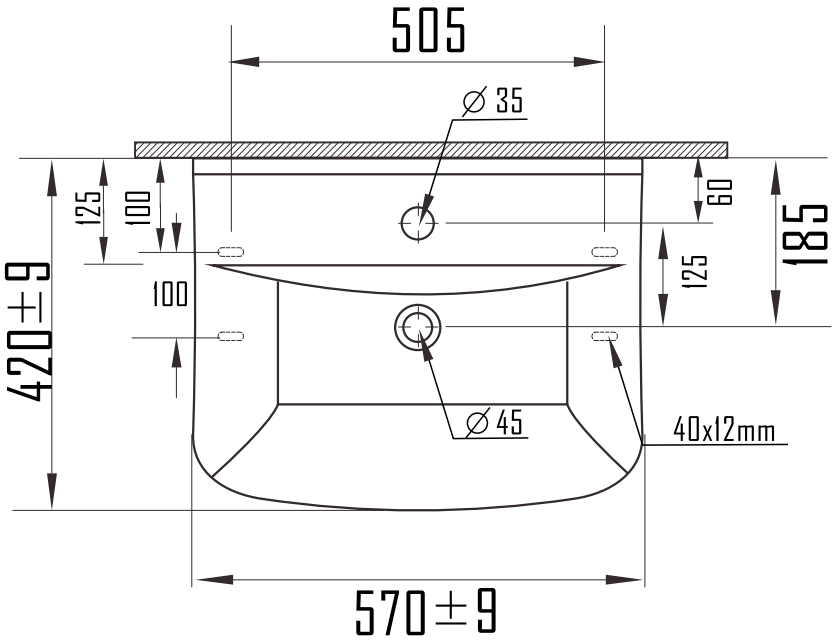

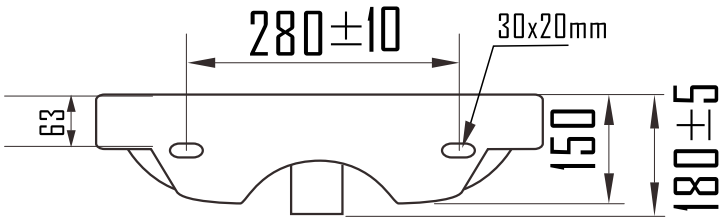

Picto Tvättställ 570 x 505 mm
Art nr 7550934

Tvättställ
Måttangivelser

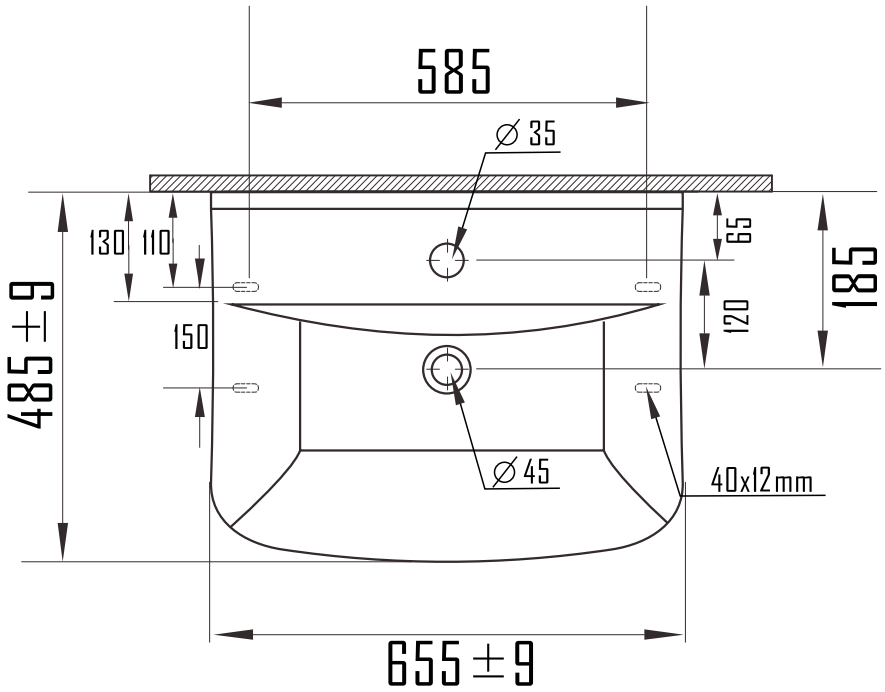

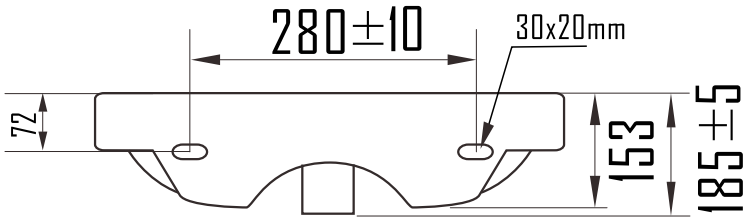

Picto Tvättställ 655 x 585 mm
Art nr 7550935

2021-177

Alterna Badrum distribueras av Dahl Sverige AB och Optimera Svenska AB
För teknisk support, kontakta oss på 020-55 11 00 eller alterna@dahl.se