9000E II. Tvättställsblandare. Tillverkad från 2012.

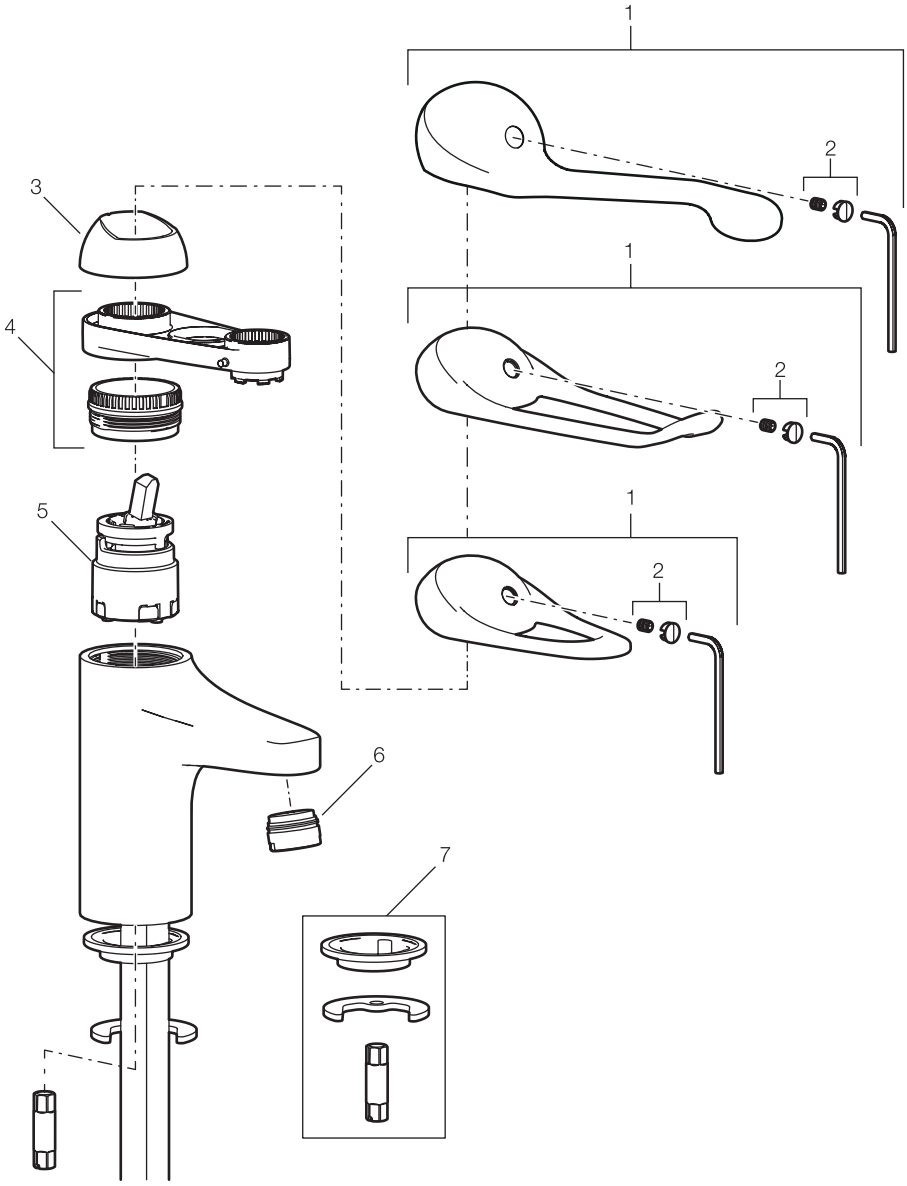

Nr	Utförande	FMM nr	RSK nr
1	Spak		
	- Längd 90 mm, krom	5850-0000	859 19 36
	- Längd 150 mm, krom	5850-1750	859 19 37
	- Längd 180 mm, krom	5850-1800	859 20 48
2	Märkplugg för spak, 9000E	5851-0000	859 19 44
3	Täckhylsa 9000E, krom	5852-0000	859 19 45
4	Fästnippel med serviceverktyg	5853-0140	824 17 26
5	Insats med serviceverktyg		
	- Kallstart (Grön ring)	5912-0009	859 19 49
	- Ecoplus (Grön ring)	5912-6000	859 19 66
6	Strålsamlare		
	- 6 l/min, krom	2901-0400	824 21 97
	- 5 l/min, krom	2901-0450	824 22 98
	- 9 l/min, krom	2901-2400	824 20 62
7	Monteringssats	3914-0800	818 68 91

Tel 0250-59 64 50 • Fax 0250-59 64 60 • E-post: kundservice@fmmattsson.se